DWG. NO. SD-53047-**10

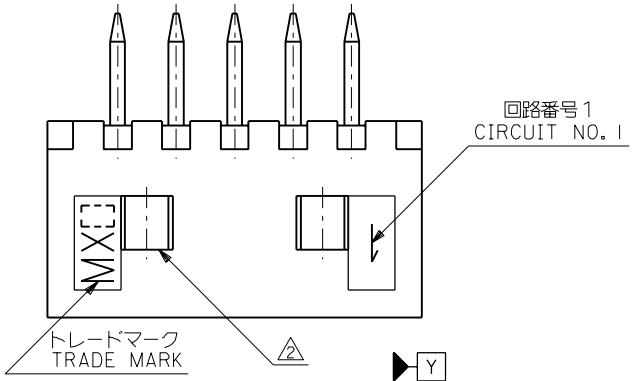

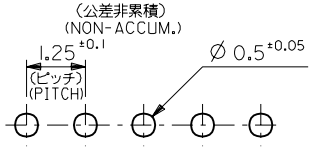

基板取付穴推奨寸法
RECOMMENDED P.C.BOARD HOLE DIMENSIONS
(t=0.8)

注記
NOTES

1. 嵌合相手 ： 51021 シリーズ
   MATES WITH : 51021 SERIES
2. ロック窓は2極と3極は1ヵ所、4極以上は2ヵ所とする。
   LOCK WINDOW :
   ONE PLACE FOR 2 AND 3 CKTS.
   TWO PLACES FOR 4 AND MORE THAN 4 CKTS.
3. 材料
   ウエハー：66ナイロン、UL94V−0（カラー：オフホワイト）
   ピン：リン青銅、錫メッキ（0.9 μm MIN.）
   MATERIAL
   WAFER : 66NYLON, UL94V-0 (COLOR : OFF-WHITE)
   PIN : PHOSPHOR BRONZE, PRE-TINNED (0.9 μm MIN.)

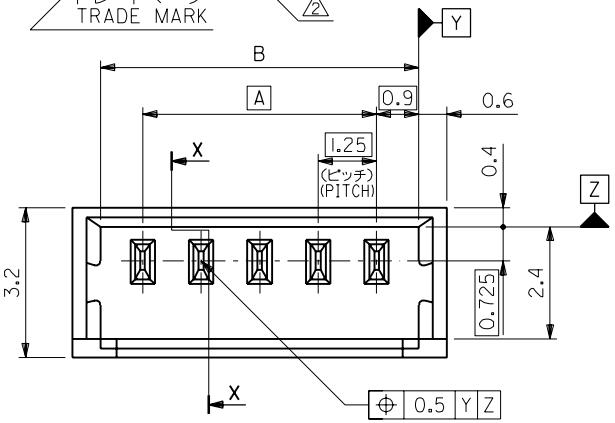

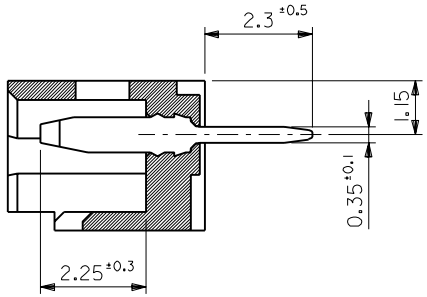

SECT. X-X

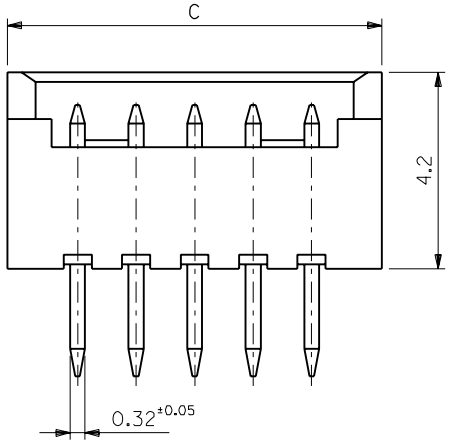

C	B	A	ENG. NO.	極数 NO. OF CKTS.
20.5	19.3	17.5	53047-1510	15
19.25	18.05	16.25	-1410	14
18	16.8	15	-1310	13
16.75	15.55	13.75	-1210	12
15.5	14.3	12.5	-1110	11
14.25	13.05	11.25	-1010	10
13	11.8	10	-0910	9
11.75	10.55	8.75	-0810	8
10.5	9.3	7.5	-0710	7
9.25	8.05	6.25	-0610	6
8	6.8	5	-0510	5
6.75	5.55	3.75	-0410	4
5.5	4.3	2.5	-0310	3
4.25	3.05	1.25	53047-0210	2

角度 ANGLE	±3°
30 以上 OVER	±0.3
10 以上 OVER 30 未満 UNDER	±0.25
10 未満 UNDER	±0.2
一般公差 GENERAL TOLERANCES	

記号 LTR	変更内容 REVISION RECORD	DR.	日付 DATE
E	変更及び再作図 REVISED AND REDRAWN (J40963)	H.H / M.F	'94/11/23

材料 MATERIAL: 注記3 参照 SEE NOTE 3
仕上げ FINISH: —
適用電線範囲 WIRE RANGE: —
被覆外径 INS. RANGE: —

DRAWN BY '94/11/23 H.HIRAMOTO
CHK'D BY '94/11/24 M.FUKUSHIMA
APP'D BY '94/11/24 M.FUKUSHIMA
尺度 SCALE 10 - 1

MOLEX-JAPAN CO.,LTD. 日本モレックス株式会社

REVISE ONLY ON CAD SYSTEM

TITLE 名称
1.25 WIRE TO BOARD CONN.
WAFER ASS'Y STRAIGHT

DWG. NO. SD-53047-**10
REV E

:MM DIMENSIONS IN METRIC DO NOT SCALE DRAWING

53047.S11

THIS DRAWING CONTAINS INFORMATION THAT IS PROPRIETARY TO MOLEX(JAPAN) AND SHOULD NOT BE USED WITHOUT WRITTEN PERMISSION
本図面は日本モレックス（株）の所有する情報を含むもので当社の許可なく複製を禁止する。

EN-01C(032)MXJ-32