DWG. NO. SD-53047-**10

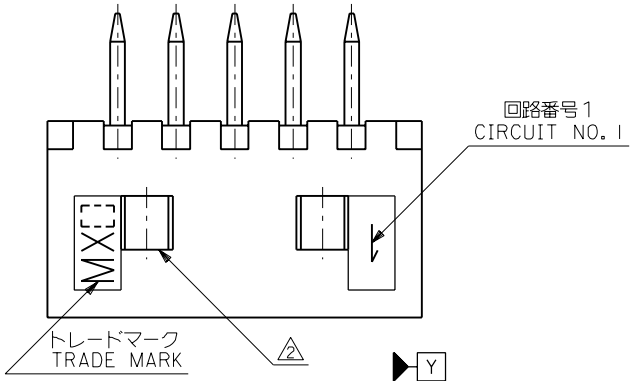


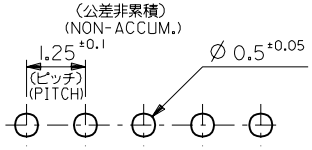


基板取付穴推奨寸法
RECOMMENDED P.C.BOARD HOLE DIMENSIONS
(t=0.8)

注記
NOTES

1. 嵌合相手 ： 51021 シリーズ
   MATES WITH : 51021 SERIES
2. ロック窓は2極と3極は1ヵ所、4極以上は2ヵ所とする。
   LOCK WINDOW :
   ONE PLACE FOR 2 AND 3 CKTS.
   TWO PLACES FOR 4 AND MORE THAN 4 CKTS.
3. 材料
   ウエハー：66ナイロン、UL94V−0（カラー：オフホワイト）
   ピン：リン青銅、錫メッキ（0.9 μm MIN.）
   MATERIAL
   WAFER : 66NYLON, UL94V-0 (COLOR : OFF-WHITE)
   PIN : PHOSPHOR BRONZE, PRE-TINNED (0.9 μm MIN.)

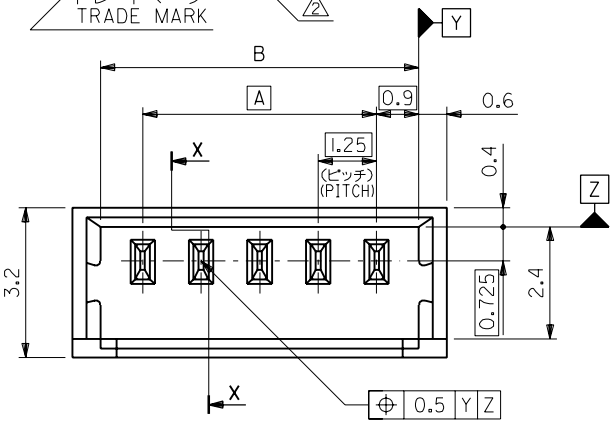


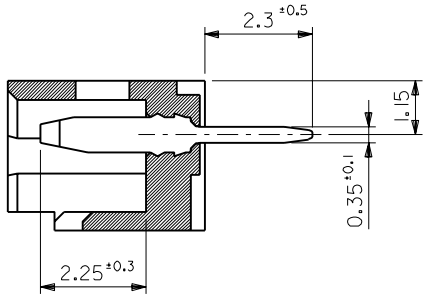


SECT. X-X

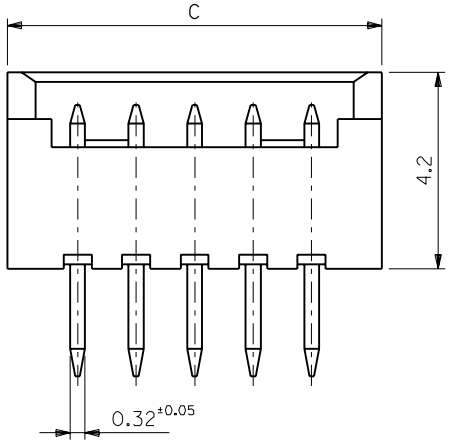


| C | B | A | ENG. NO. | 極数 NO. OF CKTS. |
|---|---|---|---|---|
| 20.5 | 19.3 | 17.5 | 53047-1510 | 15 |
| 19.25 | 18.05 | 16.25 | -1410 | 14 |
| 18 | 16.8 | 15 | -1310 | 13 |
| 16.75 | 15.55 | 13.75 | -1210 | 12 |
| 15.5 | 14.3 | 12.5 | -1110 | 11 |
| 14.25 | 13.05 | 11.25 | -1010 | 10 |
| 13 | 11.8 | 10 | -0910 | 9 |
| 11.75 | 10.55 | 8.75 | -0810 | 8 |
| 10.5 | 9.3 | 7.5 | -0710 | 7 |
| 9.25 | 8.05 | 6.25 | -0610 | 6 |
| 8 | 6.8 | 5 | -0510 | 5 |
| 6.75 | 5.55 | 3.75 | -0410 | 4 |
| 5.5 | 4.3 | 2.5 | -0310 | 3 |
| 4.25 | 3.05 | 1.25 | 53047-0210 | 2 |

| 角度 ANGLE | ±3° |
|---|---|
| 30 以上 OVER | ±0.3 |
| 10 以上 OVER 30 未満 UNDER | ±0.25 |
| 10 未満 UNDER | ±0.2 |
| 一般公差 GENERAL TOLERANCES | |

| 記号 LTR | 変更内容 REVISION RECORD | DR. | 日付 DATE |
|---|---|---|---|
| E | 変更及び再作図 REVISED AND REDRAWN (J40963) | H.H / M.F | '94/11/23 |

材料 MATERIAL: 注記3 参照 SEE NOTE 3
仕上げ FINISH: —
適用電線範囲 WIRE RANGE: —
被覆外径 INS. RANGE: —

DRAWN BY '94/11/23 H.HIRAMOTO
CHK'D BY '94/11/24 M.FUKUSHIMA
APP'D BY '94/11/24 M.FUKUSHIMA
尺度 SCALE 10 - 1

MOLEX-JAPAN CO.,LTD. 日本モレックス株式会社

REVISE ONLY ON CAD SYSTEM

TITLE 名称
1.25 WIRE TO BOARD CONN.
WAFER ASS'Y STRAIGHT

DWG. NO. SD-53047-**10
REV E

:MM DIMENSIONS IN METRIC DO NOT SCALE DRAWING

53047.S11

THIS DRAWING CONTAINS INFORMATION THAT IS PROPRIETARY TO MOLEX(JAPAN) AND SHOULD NOT BE USED WITHOUT WRITTEN PERMISSION
本図面は日本モレックス（株）の所有する情報を含むもので当社の許可なく複製を禁止する。

EN-01C(032)MXJ-32