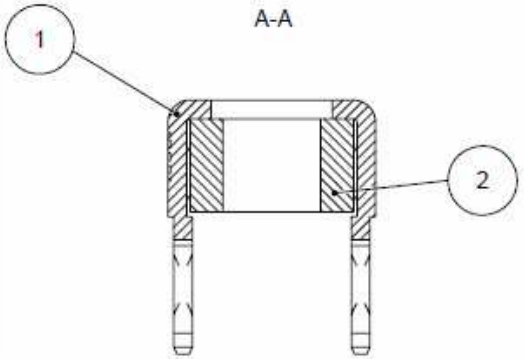

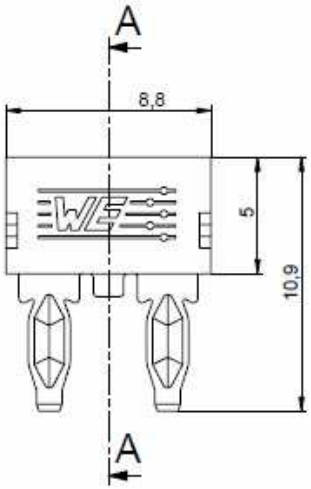

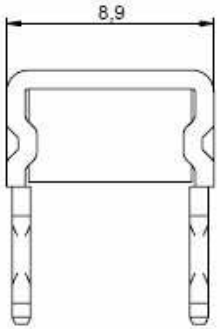

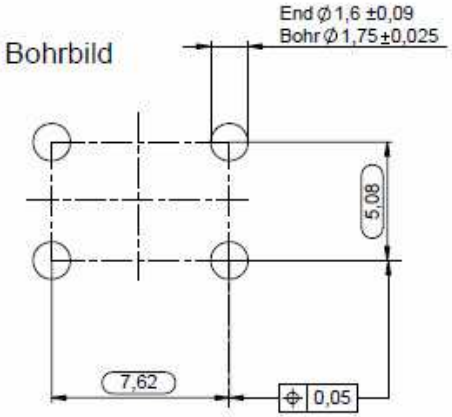

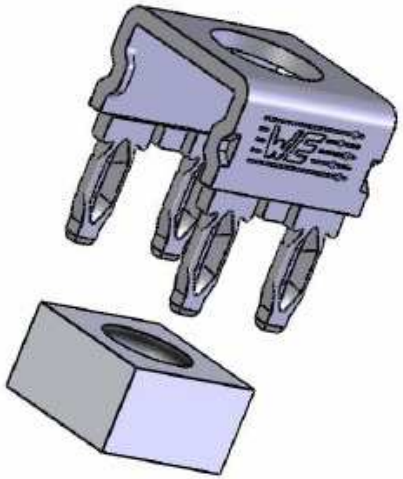

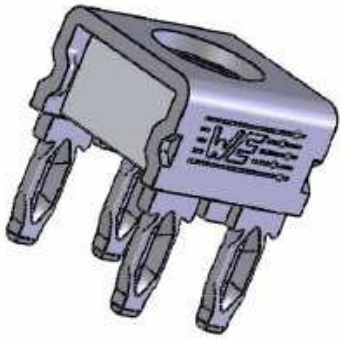

Ausführung: EINPRESSTECHNIK flexibel
Mitgeltende Unterlagen für Bohrbild: B-RM5,08x7,62-ET
Bügelelement: CuSn6
Oberfläche: verzinnt

WÜRTH ELEKTRONIK				Werkstoff: CuSn6 F41		Maßstab: 5:1	Ursprungszg.
						Freimaßtoleranz: DIN ISO 2768 - mH	
					Datum	Name	Benennung: Bügelelement D5,2 mit Mutter M5
				Bearb.	14.08.08	F.Blooh	
				Gepr.	24.10.08	F.Blooh	
				geän.			
				Kunden-Sachnummer			Zeichnungsnummer: 7470075
D	Neu	14.08.08	I.P				Blatt 1 von 1
Zust.	Änderung	Datum	Name				

VERTRAULICH! ALLE RECHTE VORBEHALTEN. Weitergabe oder Vervielfältigung ohne vorherige schriftliche Zustimmung verboten.