Flat indicator lights with light pipe

Rotation-proof
Option: waterproof IP64 / IP67 / IP68

Flach-Leuchten mit Lichtleiter

Verdrehsicher
Option: wasserdicht IP64 / IP67 / IP68

Voyants lumineux plats avec conduit de lumière

Anti-rotation
Option: étanche IP64 / IP67 / IP68

3D Step-file
available on request

Further specifications and options in section „E-G“ / Weitere Spezifikationen und Optionen in Kapitel „E-G“ / Autres spécifications et options au chapitre „E-G“

Type / Typ / Type Terminals Anschlüsse Raccords		Body / Körper / Corps Protection Schutzart Protection		Surface Oberfläche Surface		Accessories Zubehör Accessoires		Lens / Linse / Lentille with / mit avec Fresnel	Colour Farbe Couleurs	Light pipe (length) Lichtleiter (Länge) Conduit de lumière x		LED holder LED Halter Support LED Code	
349	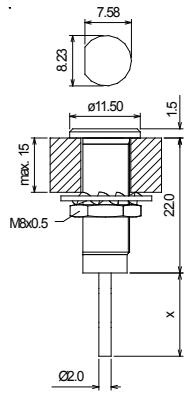 light pipe terminals Lichtleiter-Anschlüsse conduit de lumière	4	IP 64	B	Brass, blackened Messing, geschwärzt Laiton, noircie	1		A1	Amber Orange Orange	010	10cm	0	without ohne sans
		7	IP 67	S	Brass, nickel plated Messing, vernickelt Laiton, nickelée	5	Stainless steel 1.4305 Edelstahl 1.4305 Acier inoxydable 1.4305	B1	Blue Blau Bleue	020	20cm	A	
		8	IP 68	5	Stainless steel Edelstahl Acier inoxydable			C1	Clear Klar Claire	030	30cm	B	
				6	Stainless steel, blackened Edelstahl, geschwärzt Acier inoxydable, noircie			G1	Green Grün Verte	Other lengths on request Andere Längen auf Anfrage Autres longueurs sur demande			
				9	Brass, olive drab * Messing, braunoliv * Laiton, olivebrun *			R1	Red Rot Rouge				
								W3	White Weiss Blanche				

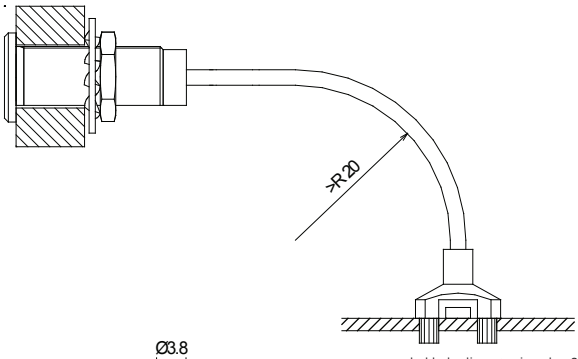

recommended hole diameter in pcb = 2.4mm
for press-in mounting, glue for additonal rigidity

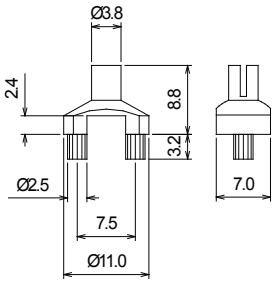

A
to use with PLCC2 LED's
zu verwenden mit PLCC2 LEDs
pour LED PLCC2

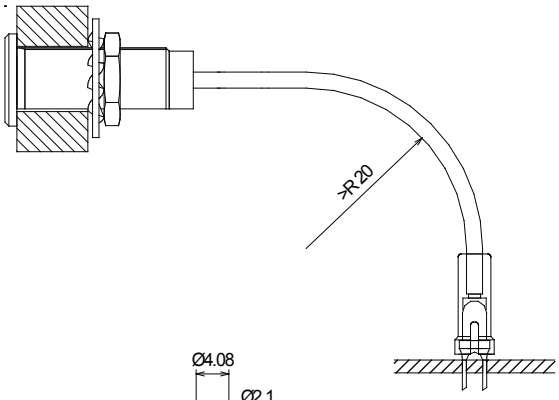

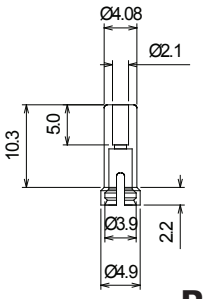

B
to use with 3mm LED's with flange
zu verwenden mit 3mm LEDs mit Flansch
pour LED 3mm avec collet

Sloan_01_AAA_14_4

Operating Temperature -40° to +85°C / Storage Temperature: -40° to +100°C

RoHS compliant / * except surface option 9 (none RoHS)

Specifications are subject to change without notice – Änderungen die dem technischen Fortschritt dienen, sind vorbehalten – Réserve de modifications de toutes les données techniques

SLOAN AG | Birmannsgasse 8 | CH-4055 Basel | Tel. +41 (0)61 264 10 60 | Fax +41 (0)61 264 10 75 | sloan@sloan-basel.com | www.sloan.ch