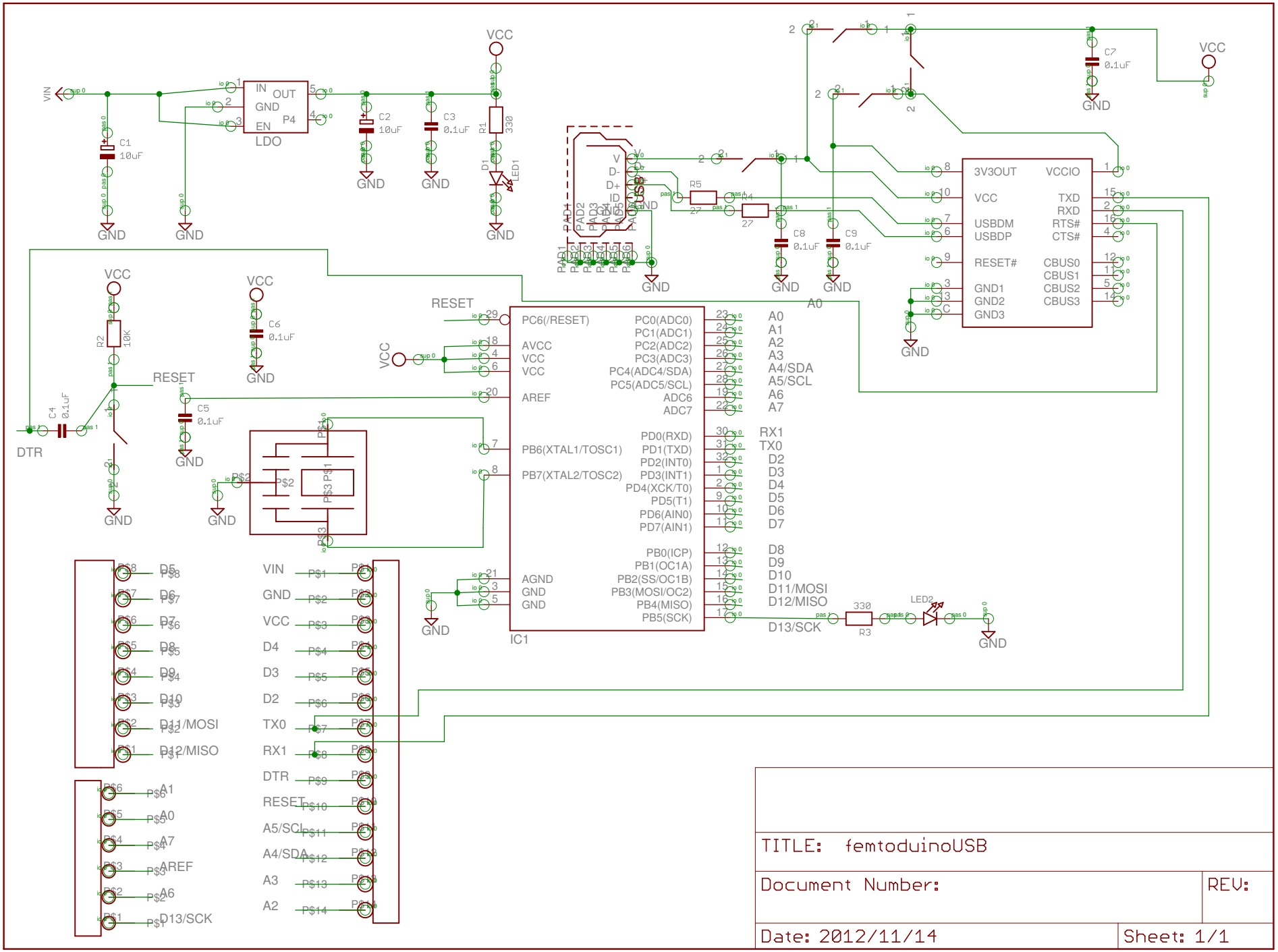
VIN
IN
OUT
GND
EN
P4
LDO
C1
10uF
C2
10uF
C3
0.1uF
R1
330
D1
LED1
VCC
GND
V
D-
D+
ID
GND
USB
R5
27
R4
27
C8
0.1uF
C9
0.1uF
C7
0.1uF
3V3OUT
VCC
USBDM
USBDP
RESET#
GND1
GND2
GND3
VCCIO
TXD
RXD
RTS#
CTS#
CBUS0
CBUS1
CBUS2
CBUS3
A0
RESET
C6
0.1uF
R2
10K
C4
0.1uF
DTR
C5
0.1uF
PC6(/RESET)
AVCC
VCC
AREF
PB6(XTAL1/TOSC1)
PB7(XTAL2/TOSC2)
AGND
PC0(ADC0)
PC1(ADC1)
PC2(ADC2)
PC3(ADC3)
PC4(ADC4/SDA)
PC5(ADC5/SCL)
ADC6
ADC7
PD0(RXD)
PD1(TXD)
PD2(INT0)
PD3(INT1)
PD4(XCK/T0)
PD5(T1)
PD6(AIN0)
PD7(AIN1)
PB0(ICP)
PB1(OC1A)
PB2(SS/OC1B)
PB3(MOSI/OC2)
PB4(MISO)
PB5(SCK)
A0
A1
A2
A3
A4/SDA
A5/SCL
A6
A7
RX1
TX0
D2
D3
D4
D5
D6
D7
D8
D9
D10
D11/MOSI
D12/MISO
D13/SCK
IC1
330
R3
LED2
PB3 PB1
PB2
PB3
D5
D6
D7
D8
D9
D10
D11/MOSI
D12/MISO
A1
A0
A7
AREF
A6
D13/SCK
VIN
GND
VCC
D4
D3
D2
TX0
RX1
DTR
RESET
A5/SCL
A4/SDA
A3
A2
TITLE: femtoduinoUSB
Document Number:
REV:
Date: 2012/11/14
Sheet: 1/1