Relais statique : COURANT CONTINU
DC Solid State Relay

SCC
DC control
15A/200VDC output

- **Sortie DC à transistor bipolaire .**
- **Charges continus sur réseaux de 2 à 200Vdc .**

- *Bipolar transistor DC output .*
- *DC loads on 2 to 200Vdc lines.*

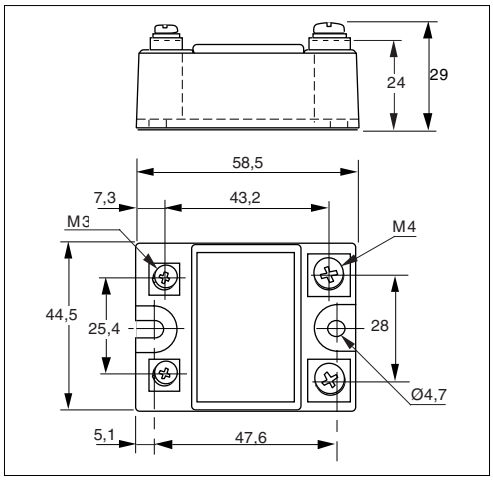

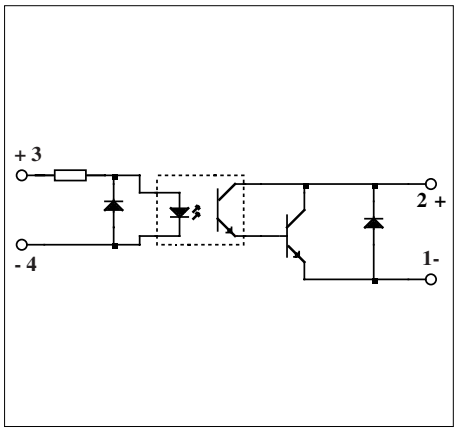

Application typique/Typical application

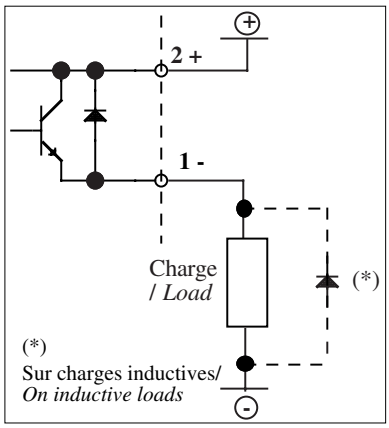

Caractéristiques d'entrée / *Input characteristics (20°C)*

Types / *Models* / Modèles / *References*		SCC11520 DC input	SCC21520 DC input	
Paramètre / *Parameter*	**Symbol**			**Unit**
Plage de tension de commande (Uc) / *Input voltage range (Uc)*	Uc	3-16	10-32	VDC
Tension maximum de commande / *Maximum control voltage*	Uc max	16	32	VDC
Tension minimum de commande / *Minimum control voltage*	Uc min	3	10	VDC
Courant de fonctionnement/*Operating current*	Ic	1	1	mADC
Courant maximum de commande / *Maximum control current*	Ic max	30	30	mADC
Tension de relachement/*Release voltage*	Uc off	0,8	0,8	VDC
Résistance interne / *Input internal resistor*	Rc	470	2200	Ω

Caractéristiques d'entrée (20°C) / *Input characteristics (20°C)*

Paramètre / *Parameter*				Unit
Température de stockage / *Storage temperature*		- 40 à/*to* +150	- 40 à/*to* +150	°C
Température de fonctionnement /*Operating temperature*		-40 à/*to* +80	-40 à/*to* +80	°C
Tension d'isolement entrée-sortie / *Input-output isolation voltage*		2500	2500	VRMS
Capacité entrée-sortie/ *Input-output capacity*		8	8	pF
Poids/*Weight*		85	85	g

Proud to serve you

celduc® relais

All technical characteristics are subject to change without previous notice.
Caractéristiques sujettes à modifications sans préavis.

Caractéristiques de sortie (à 20°C) / *Output characteristics (20°C)*

Types / *Models*			
Modèles / *References*	**SCC11520**	**SCC21520**	
	Continue / *DC*	Continue / *DC*	
Paramètre / *Parameter*			Unit
Tension nominale / *Nominal voltage*	-	-	VDC
Plage tension de fonctionnement / *Operating range*	2 à/*to* 200	2 à/*to* 200	VDC
Tension crête / *Peak voltage*	200	200	VDC
Courant nominal (voir les caractéristiques thermiques) / *Nominal current (see thermal curves)*	15	15	A
Courant de surcharge accidentel admissible maximum (1 s) / *Maximum accidental overload current (1 s)*	30	30	APEAK
Chute tension directe (In) / *On state voltage drop (IN)*	1,6	1,6	VDC
Courant de fuite état bloqué / *Off state leakage current*	1	1	mA
Courant de charge minimum / *Minimum load current*	5	5	mA
Temps de fermeture / *Turn on time*	200	200	µs
Temps d'ouverture / *Turn off time*	800	800	µs
Fréquence d'utilisation / *Operating frequency*	0 à/*to* 500	0 à/*to* 500	Hz
dv/dt état bloqué / *Off state dv/dt*	200	200	V/µs
Homologation / *Approval*	Nous consulter *Consult us*		

Fig.2 Caractéristiques thermiques / *thermal curves* :

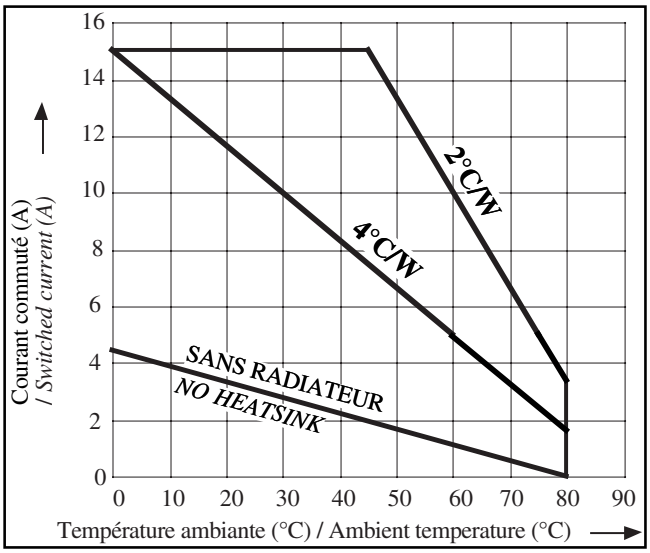

Précautions :
* Les relais à semiconducteurs ne procurent pas d'isolation galvanique entre le réseau et la charge.

* Sur charges inductives prévoir une diode de roue libre (ou écrêteur de surtension).

Cautions :
** Semiconductor relays don't provide any galvanic insulation between the load and the mains.*

** On inductive loads put a free-wheeling diode (or clamp).*

ISO 9001
N° 1993/1106a

celduc® relais

www.celduc.com

Rue Ampère B.P. 4 42290 SORBIERS - FRANCE E-Mail : celduc-relais@celduc.com
Fax +33 (0) 4 77 53 85 51 Service Commercial France Tél. : +33 (0) 4 77 53 90 20
Sales Dept.For Europe Tel. : +33 (0) 4 77 53 90 21 Sales Dept. Asia : Tél. +33 (0) 4 77 53 90 19